Model 135-ER

400105

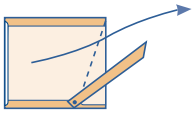

Statik Basinçta m³/saat kapasite:

TIP	10Pa	20Pa	40Pa
135-ER	1450	2050	2900

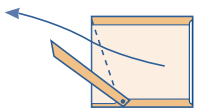

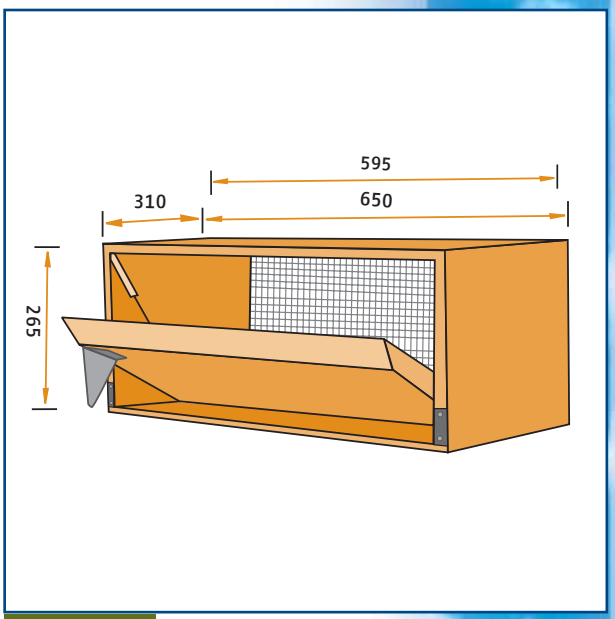

Model 135-ER

Hava giriş valfleri yüksek kaliteli poliüretan izolasyon malzemesinden imal edilmiştir. Çift tuğlah duvar sistemleri için geliştirilmiş, deriliği 310 mm' dir. Açma kapama mekanizmasi valflerin arkasindadir. Içten düz kapak sistemi yukari doğru açilir ve sürü üzerine direkt hava çarpmasi engellenir. Direkt olarak duvarin içine monte edildiği durumlarda, profiller ile desteklenmelidir. Domuz işletmeleri için idealdir.

De Waterman 4
5215 MX 's-Hertogenbosch, Holland
P.O. Box 2064
5260 CB Vught, Holland
Phone: +31 (0)73-656 91 94
Fax: +31 (0)73-656 69 33

E-mail: info@tpi-polytechniek.com
Internet: www.tpi-polytechniek.com

Member of SP Group A/S