Model 145-EG

400201

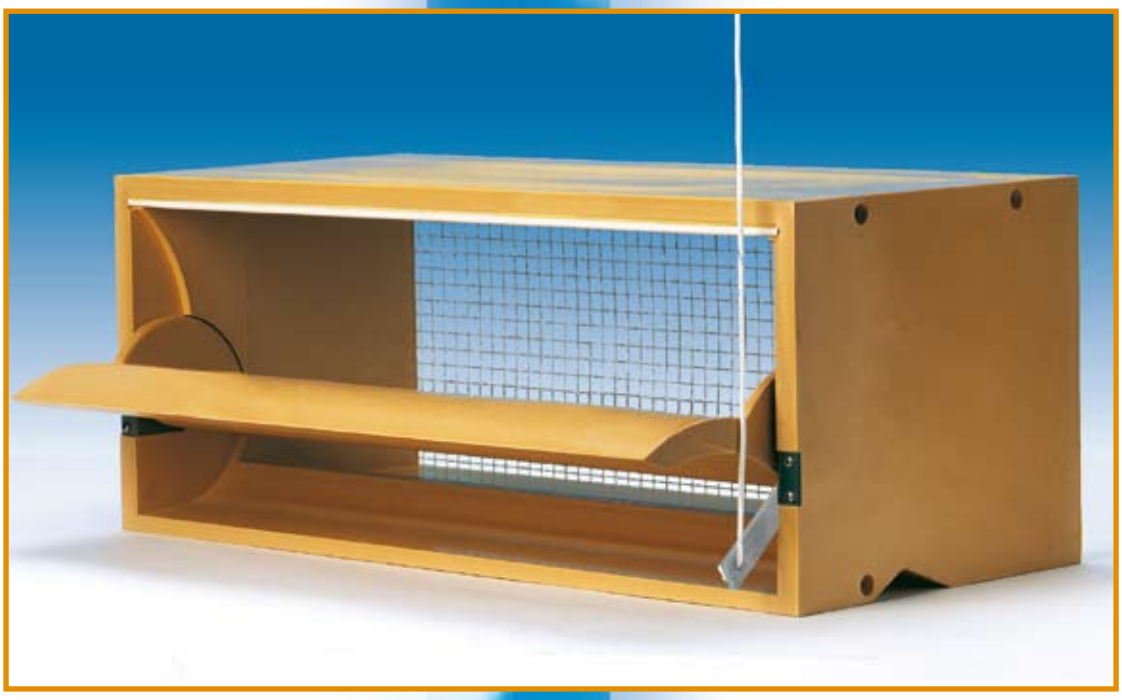

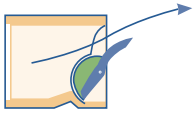

Przepustowość powietrza

MODEL	10Pa	20Pa	40Pa
145-EG	1450	2050	2900

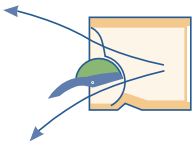

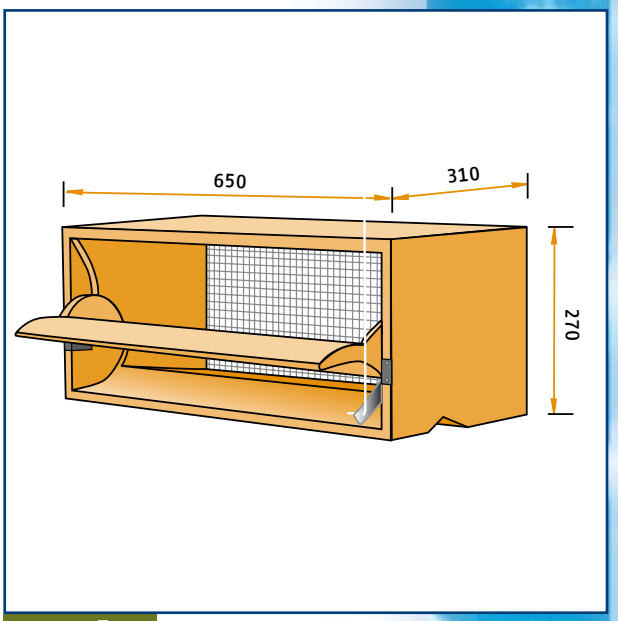

Model 145-EG

Wlot powietrza wykonany z wysokiej jakości pianki poliuretanowej. Wersja wścienna, o głębokości 310 mm. Możliwość sterowania powietrza; uchylenie klapy do 35% – strumień powietrza tylko górny; uchylenie klapy powyżej 35% – strumień powietrza górny i dolny. Dostępny rownież z płaską klapą (145-ER). Dodatkowo wzmocniona obudowa nie wymaga wzmocnienia konstrukcji otworu w ścianie.

De Waterman 4
5215 MX 's-Hertogenbosch, Holland
P.O. Box 2064
5260 CB Vught, Holland
Phone: +31 (0)73-656 91 94
Fax: +31 (0)73-656 69 33

E-mail: info@tpi-polytechniek.com
Internet: www.tpi-polytechniek.com

Member of SP Group A/S