Légbeejtő 145-EG

400201

Légszállítás különböző statikus nyomásnál (m³/óra)

Légbeejtő	10Pa	20Pa	40Pa
145-EG	1450	2050	2900

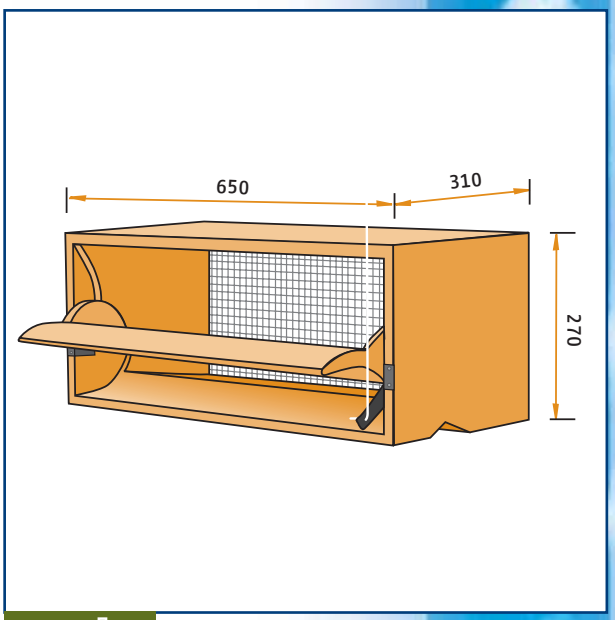

145-EG

A légbeejtő anyaga öntött kemény poliuretán. A 310 mm mélységű, erősített kivitel vastag falba való beépíthetőséget biztosít. A billenő ablakszárny és a forgáspont helyzete megosztott légbeáramlást tesz lehetővé. 35 %-os ablaknyitásnál a levegő csak felfelé, az istálló mennyezete felé áramlik, ennél nagyobb nyitásnál az ablakszárny alsó síkja mentén a padozat irányába is megindul a légbeáramlás. A jól szabályozható légbeáramlás az istállók szellőztetésének könnyű működését teszi lehetővé.

rea-dan

Member of SP Group A/S

De Waterman 4
5215 MX 's-Hertogenbosch, Holland
P.O. Box 2064
5260 CB Vught, Holland
Phone: +31 (0)73-656 91 94
Fax: +31 (0)73-656 69 33

E-mail: info@tpi-polytechniek.com
Internet: www.tpi-polytechniek.com