Type 2500-VFR

400123

Capacité en m^3/h lors d'une dépression de:

TYPE	10Pa	20Pa	40Pa
2500-VFR	2500	3500	5000

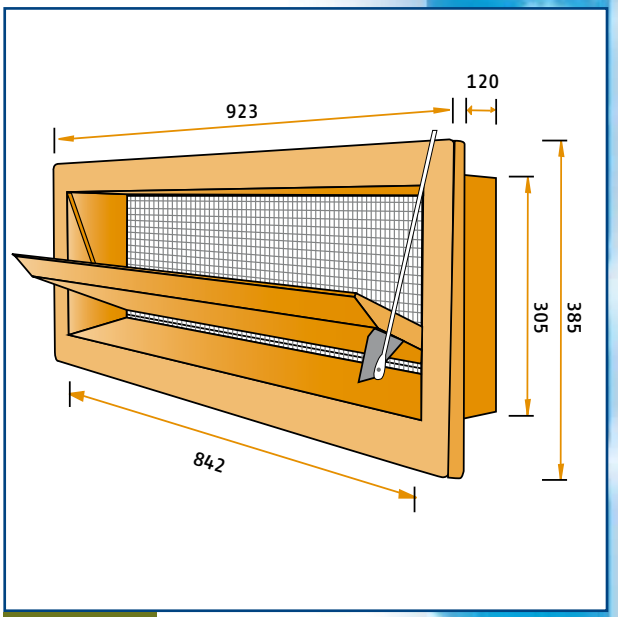

Type 2500-VFR

Modèle de trappe d'entrée d'air, réalisée en polyuréthane haute qualité. Modèle à bride avec bride à l'avant. Admission d'air partagée; jusqu'à environ 30% uniquement sur le côté supérieur; au-delà de 30% en plus par le côté inférieur. Également disponible avec bride à l'arrière (2500-FR) Modèle particulier simple, sans joints d'étanchéité ni ressort de renvoi pour étables avec un besoin essentiel d'une ventilation minimum et d'une capacité en air importante !

De Waterman 4
5215 MX 's-Hertogenbosch, Holland
P.O. Box 2064
5260 CB Vught, Holland
Phone: +31 (0)73-656 91 94
Fax: +31 (0)73-656 69 33

E-mail: info@tpi-polytechniek.com
Internet: www.tpi-polytechniek.com

Member of SP Group A/S