Modelo 4000-VFG

400240

NOVEDAD

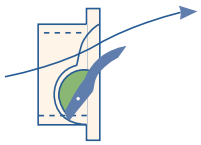

Caudal en m^3/h a la presión estática de:

MODELO	10Pa	20Pa	40Pa
4000-VFG	3900	5500	7800

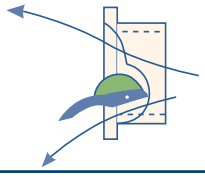

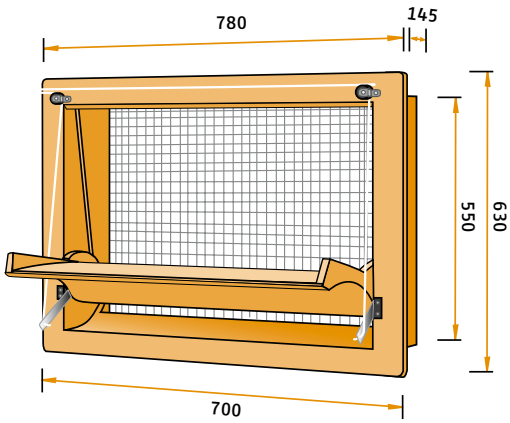

Modelo 4000-VFG

Entrada de aire hecha de espuma de poliuretano de alta calidad. Modelo con pestaña, con el pestaña en la parte delantera para casi todas las necesidades. Direcciones de aire divididas; hasta que aproximadamente un 25% de aire entra solo por la parte superior; pasado este % también por la parte inferior. **Modelo para grandes capacidades de ventilación, combinado para controlar también la ventilación de mínimos. Disponible con brazos de acero inoxidable en ambos lados o soporte de control en medio de la "solapa".**

De Waterman 4
5215 MX 's-Hertogenbosch, Holland
P.O. Box 2064
5260 CB Vught, Holland
Phone: +31 (0)73-656 91 94
Fax: +31 (0)73-656 69 33

E-mail: info@tpi-polytechniek.com
Internet: www.tpi-polytechniek.com

Member of SP Group A/S