Modelo 3000-VFG

400213N

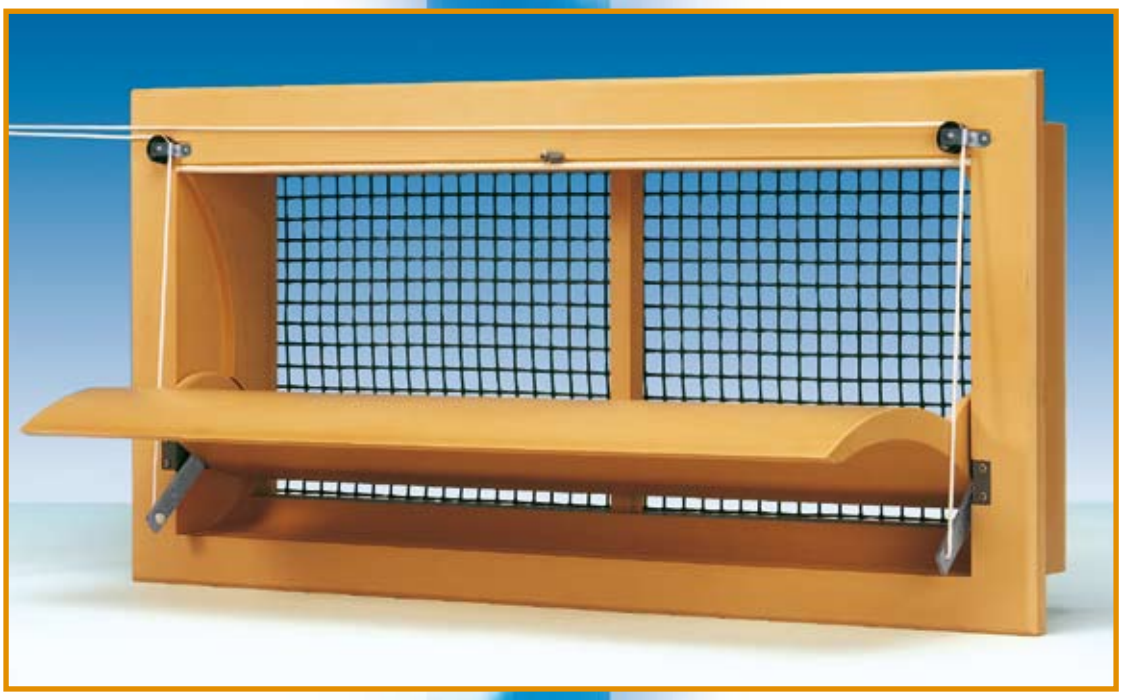

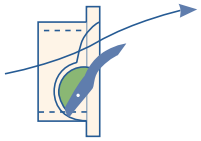

Caudal en m³/h a la presión estática de:

MODELO	10Pa	20Pa	40Pa
3000-VFG	2900	4100	5800

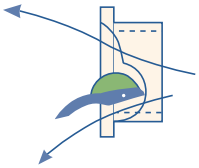

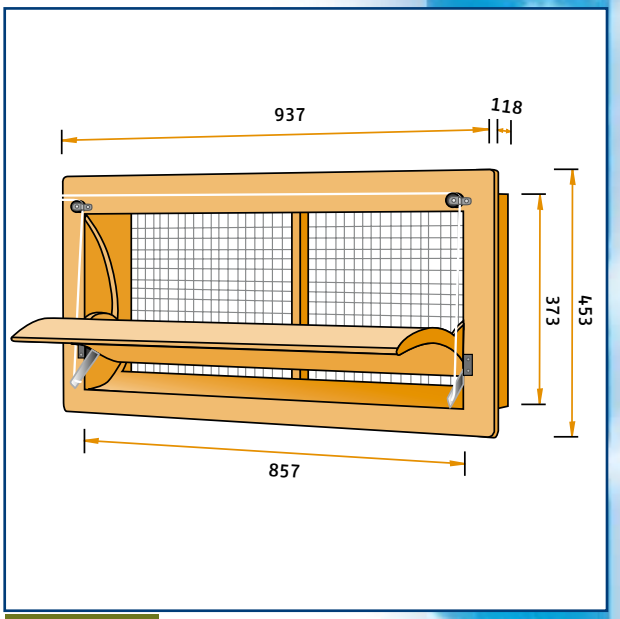

Modelo 3000-VFG

Entrada de aire fabricada en espuma de poliuretano de alta calidad. Modelo enmarcado con pestaña frontal, para casi todas las posibilidades. Divide la dirección del aire; hasta el 35% solo entra aire por la parte superior; por encima del 35% también entra por la parte inferior. También disponible con pestaña trasera (3000-FG). **Modelo especialmente grande para aquellos casos en que se requiere una gran capacidad de ventilación!** *También disponible con la hoja interior recta (3000-VFR)*

De Waterman 4
5215 MX 's-Hertogenbosch, Holland
P.O. Box 2064
5260 CB Vught, Holland
Phone: +31 (0)73-656 91 94
Fax: +31 (0)73-656 69 33

E-mail: info@tpi-polytechniek.com
Internet: www.tpi-polytechniek.com

rea-dan
Member of SP Group A/S