Model 1800-VFG

NY

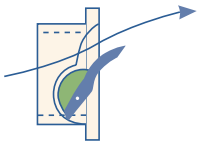

Kapacitet i m³/time ved et statisk tryk på:

Model	10Pa	20Pa	40Pa
1800-VFG	1800	2700	3600

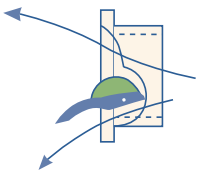

Model 1800-VFG

Denne vægventil, der også produceret i høj kvalitet polyuretan integralskum, er med buet ventilklap og flange på forsiden. Konceptet er som vores standard vægventil 145-VFG. Udformningen af ventilen, knap så bred, men højere, gør det lettere at kontrollere minimumsventilationen og sikrer samtidig en forholdsvis høj luftkapacitet, når ventilen er fuldt åben.

Vægventilen leveres med enten reguleringsarme på begge sider eller central opluk. Indbygningsmålet på 533mm = 21" er især anvendelig i bygninger med begrænset plads i bredden.

Øvrige karakteristika er som vore ventiler 145-VFG, 3000-VFG og 4000-VFG.

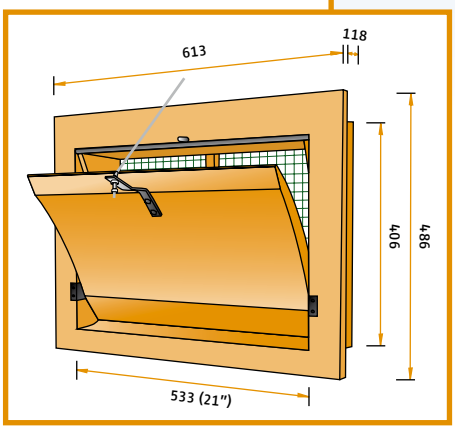

Member of SP Group A/S

TPI-Polytechniek BV
De Waterman 4
5215 MX 's-Hertogenbosch, Holland
P.O. Box 2064
5260 CB Vught, Holland

Phone: +31 (0)73-656 91 94
Fax: +31 (0)73-656 69 33
E-mail: info@tpi-polytechniek.com
Internet: www.tpi-polytechniek.com