Typ 3000-VFG

400213N

Ventilační klapka typ 3000-VFG

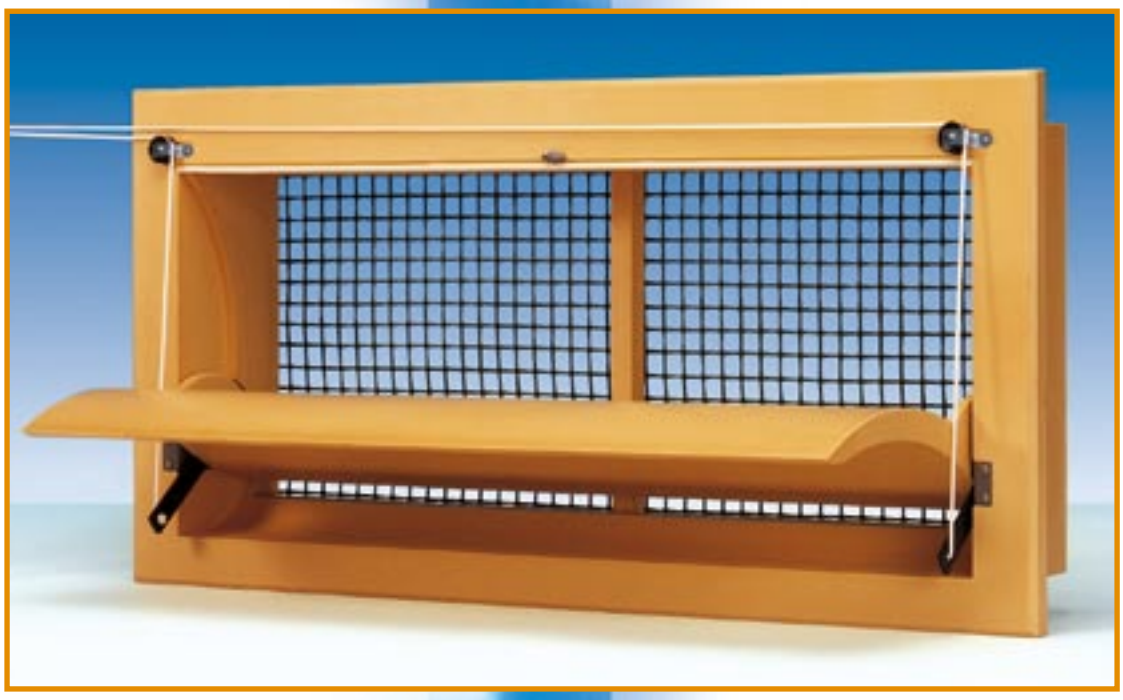

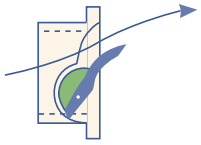

Objem nasávaného vzduchu v m³/ hod při daném podtlaku

TYP	10Pa	20Pa	40Pa
3000-VFG	2900	4100	5800

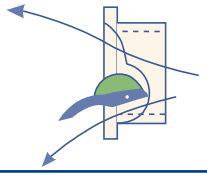

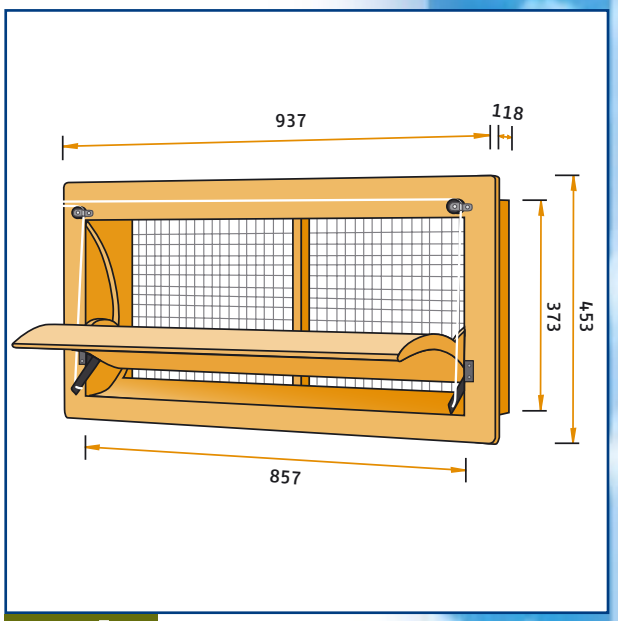

Typ 3000-VFG

Ventilační klapka je vyrobena z vysoce kvalitní PU pěny. Pro většinu aplikací je vhodný typ s rámečkem na přední straně klapky, pro trvale velké objemy přisávaného vzduch je vhodný typ VF s rámečkem na zadní straně klapky. Pro lepší tepelnou pohodu ve stáji je při částečném otevření do 35% /zimní období/ vzduch přisáván pouze horní částí klapky.Při větším otevření /léto/ proudí vzduch i spodní částí klapky.

De Waterman 4
5215 MX 's-Hertogenbosch, Holland
P.O. Box 2064
5260 CB Vught, Holland
Phone: +31 (0)73-656 91 94
Fax: +31 (0)73-656 69 33

E-mail: info@tpi-polytechniek.com
Internet: www.tpi-polytechniek.com

Member of SP Group A/S